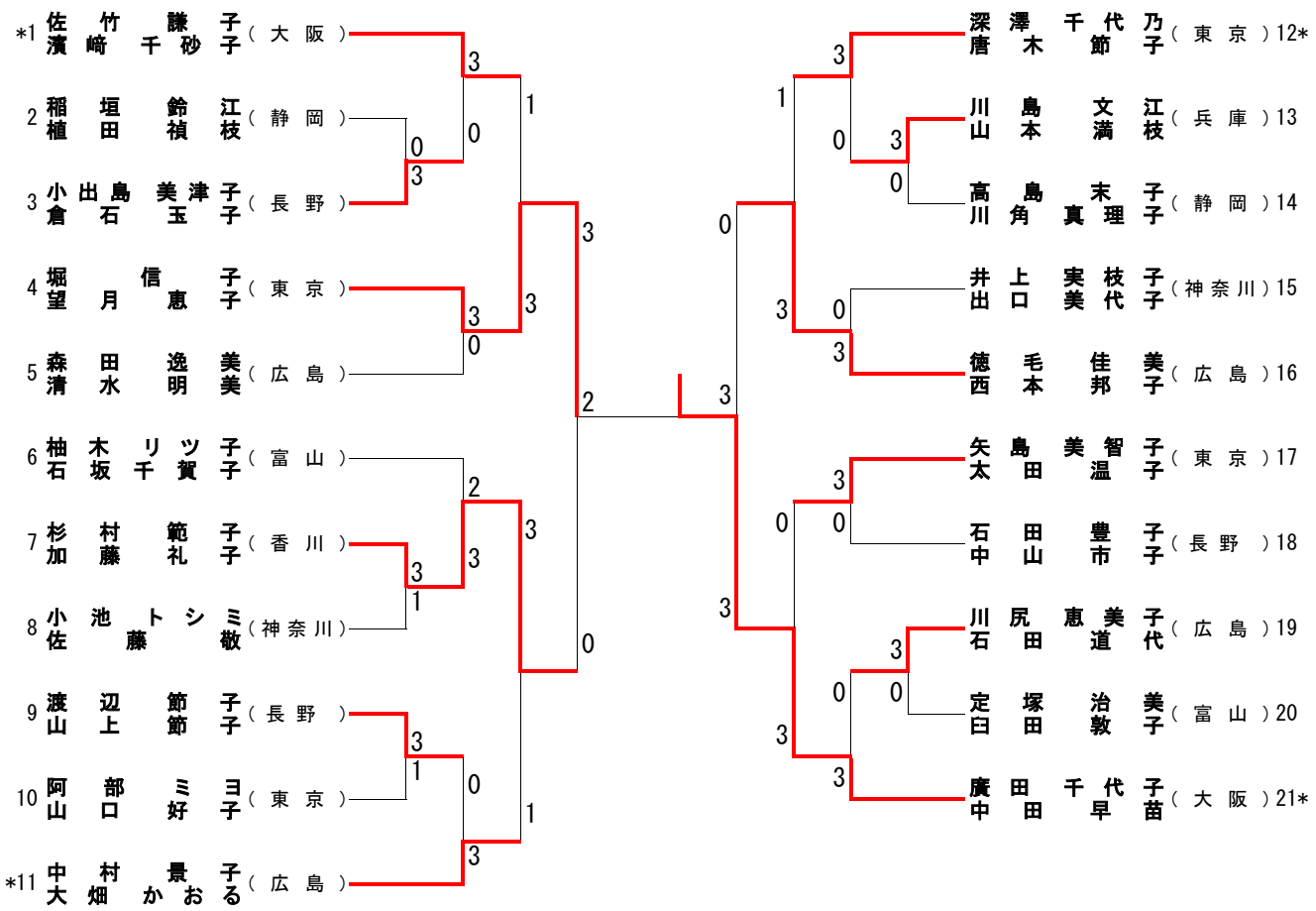女子ベテランダブルス(WVD)