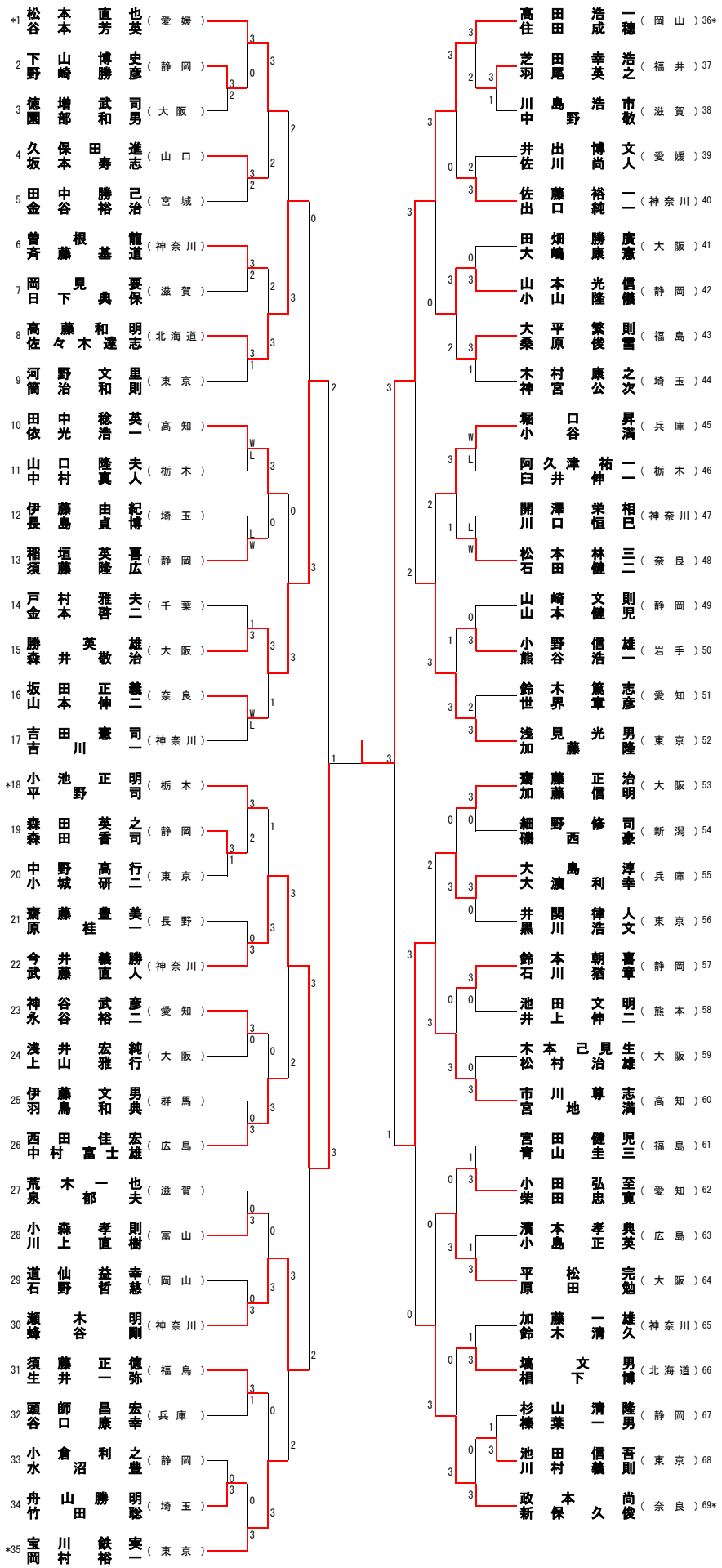男子シニアダブルス(MSD)